MANUAL DE INSTALACIÓN

ASP260 - Cubre Carter
Ford Territory 2021+

Las marcas y modelos utilizados son a modo ilustrativo en este documento: las mismas son propiedad de sus respectivos titulares legitimos.

¡HABLÁ CON NOSOTROS!

0800 777 7833

administracion@steeltiger.com

www.steeltiger.com

¡VISITANOS!

Direccion: (Planta Industrial) Patricias Mendocinas 1070 Ruta 8 Km. 604 Localidad/Pais: X5800CDL Río cuarto, Córdoba - Argentina.

ATENCIÓNAL PÚBLICO

Horarios de atención: 8:00 a 17:30 hs (Lunes a Viernes).

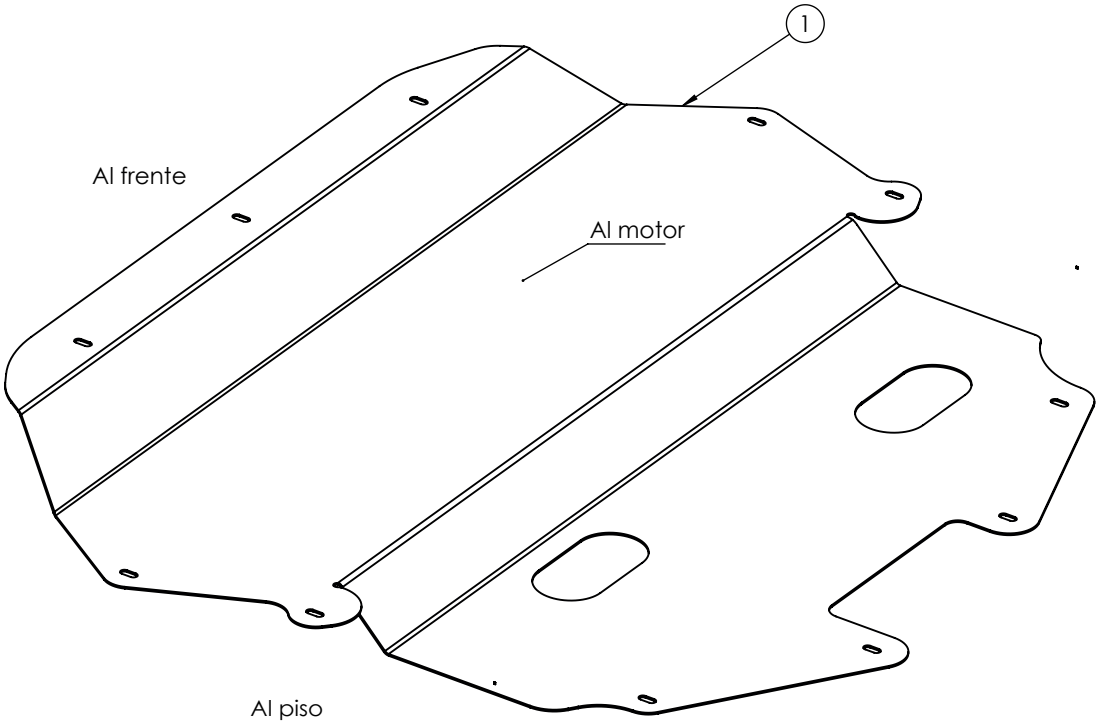

INSTRUCCIONES DE MONTAJE

1.- Quita el protector plástico.

2.- Quitar las tuercas rápidas plásticas del protecto de plástico y ubicarlas en los agujeros dónde coincidan con el paño del guardabarros.

3.- Presentar el protector ASP260 haciendo coincidir los agujeros del mismo con los del chasis.

4.- Usar los mismos tornillos del paso 1 y ajustar levemente.

5.- Una vez bien posicionado, ajustar completamente.

Valores de apriete de tornillos

Unidades	M4	M6	M8	M10	M12	M14
Kg.m	0,3	1	2,5	5,1	8,7	14
Coeficiente de fricción: μ=0,14						

Kit de bulones y accesorios

Código	Componente	Cantidad
1	Cubre Carter ASP260 Fiat Territory 21+	1